ՑԱՆԿԱՊԱՏԻ ՏԱՐԲԵՐԱԿ Մ 1:25

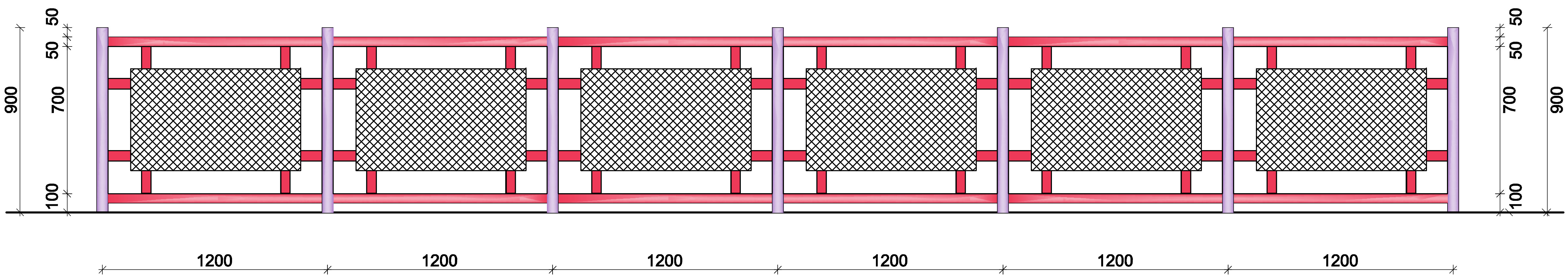

ԿԻԵՎՅԱՆ 7 ԲԱԿԱՅԻՆ ՏԱՐԱԾՔԻ ԽԱՂԱՀՐԱՊԱՐԱԿԿՎԵՐԱՆՈՐՈԳՄԱՆ ԵՎ
ՊԱՀՊԱՆՄԱՆ ԱՇԽԱՏԱՆՔՆԵՐԻ ԷՍՔԻԶԱՅԻՆ ՆԱԽԱԳԻԾ

ՃԱՐՏԱՐԱՊԵՏ	Ա.ՊԱՊՈՅԱՆ		ԿԻԵՎՅԱՆ 7 ԲԱԿԱՅԻՆ ՏԱՐԱԾՔԻ ԽԱՂԱՀՐԱՊԱՐԱԿԿՎԵՐԱՆՈՐՈԳՄԱՆ ԵՎ ՊԱՀՊԱՆՄԱՆ ԱՇԽԱՏԱՆՔՆԵՐԻ ԷՍՔԻԶԱՅԻՆ ՆԱԽԱԳԻԾ		
			ՃԱՐՏԱՐԱՊԵՏԱ-ՇԻՆԱՐԱՐԱԿԱՆ ՄԱՍ	ՓՈՒԼ	ԹԵՐԹ / ԹԵՐԹԵՐ
				ԱՆ	5 / 5
				«ԱՐԱԲԿԻՐ ՆԱԽԱԳԻԾ» ՓԲԸ	